Linde Material Handling

Gegengewichtsstapler mit Verbrennungsmotor

H14 – H20 EVO

Tragfähigkeit 1,4 t – 2,0 t | Baureihe 391

Wendiges Energiebündel

- → Kompakte Abmessungen für enge Platzverhältnisse
- → Geräumiger, ergonomischer Arbeitsplatz mit hervorragender Sicht für maximalen Bedienkomfort
- → Robustes Design für anspruchsvollste Anwendungen in staubigen Umgebungen oder im Mehrschichtbetrieb
- → Große Modellvielfalt, umfangreiche Serienausstattung, zusätzliche Optionen und kundenspezifische Lösungen für höchste Vielseitigkeit
- → Hydrostatischer Direktantrieb, Doppelpedalsteuerung und Linde Load Control sorgen für kraftvolle, schnelle und präzise Leistungsabgabe
- → Niedriger Kraftstoffverbrauch, erweiterte Service-Intervalle und wartungsfreie Komponenten senken Stillstandzeiten und Betriebskosten

TECHNISCHE DATEN (gemäß VDI 2198)

Kennzeichen	1.1	Hersteller		Linde MH	Linde MH	Linde MH	Linde MH
	1.2	Typzeichen des Herstellers		H14 D	H14 T	H16 D	H16 T
	1.2a	Baureihe		391-02	391-02	391-02	391-02
	1.3	Antrieb		Diesel	Treibgas (LPG)	Diesel	Treibgas (LPG)
	1.4	Bedienung		Sitz	Sitz	Sitz	Sitz
	1.5	Tragfähigkeit/Last	Q (t)	1,4	1,4	1,6	1,6
	1.6	Lastschwerpunkt	c (mm)	500	500	500	500
	1.8	Lastabstand	x (mm)	365	365	365	365
	1.9	Radstand	y (mm)	1600	1600	1600	1600
Gewichte	2.1	Eigengewicht	kg	2600	2580	2745	2725
	2.2	Achslast mit Last vorn/hinten	kg	3497/503	3457/523	3815/530	3775/550
	2.3	Achslast ohne Last vorn/hinten	kg	1340/1260	1300/1280	1350/1395	1310/1415
Räder, Fahrwerk	3.1	Bereifung Vollgummi, SE, Luft, Polyurethan		SE	SE	SE	SE
	3.2	Reifengröße, vorn		180/70-8 (18x7-8)	180/70-8 (18x7-8)	180/70-8 (18x7-8)	180/70-8 (18x7-8)
	3.3	Reifengröße, hinten		180/70-8 (18x7-8)	180/70-8 (18x7-8)	180/70-8 (18x7-8)	180/70-8 (18x7-8)
	3.5	Räder, Anzahl vorn/hinten (x = angetrieben)		2x/2	2x/2	2x/2	2x/2
	3.6	Spurweite, vorn	b10 (mm)	930	930	930	930
	3.7	Spurweite, hinten	b11 (mm)	873	873	873	873
Grundabmessungen	4.1	Neigung Hubgerüst/Gabelträger, vor/zurück	a/b (°)	6,0/9,0 [1]	6,0/9,0 [1]	5,0/8,0 [1]	6,0/9,0 [1]
	4.2	Höhe Hubgerüst eingefahren	h1 (mm)	2197 [2]	2197 [2]	2197 [2]	2197 [2]
	4.3	Freihub	h2 (mm)	150	150	150	150
	4.4	Hub	h3 (mm)	3150	3150	3150	3150
	4.5	Höhe Hubgerüst ausgefahren	h4 (mm)	3754	3754	3754	3754
	4.7	Höhe über Schutzdach (Kabine)	h6 (mm)	2123	2123	2123	2123
	4.8	Sitzhöhe/Standhöhe	h7 (mm)	1067	1067	1067	1067
	4.12	Kupplungshöhe	h10 (mm)	530	530	530	530
	4.19	Gesamtlänge	l1 (mm)	3211	3212	3211	3222
	4.20	Länge einschließlich Gabelrücken	l2 (mm)	2311	2312	2311	2322
	4.21	Gesamtbreite	b1/b2 (mm)	1086	1086	1086	1086
	4.22	Gabelzinkenmaße DIN ISO 2331	s/e/l (mm)	40 × 80 × 900	40 × 80 × 900	40 × 80 × 900	40 × 80 × 900
	4.23	Gabelträger ISO 2328, Klasse/Typ A, B		2A	2A	2A	2A
	4.24	Gabelträgerbreite	b3 (mm)	980	980	980	980
	4.31	Bodenfreiheit mit Last unter Hubgerüst	m1 (mm)	94	94	93	93
	4.32	Bodenfreiheit Mitte Radstand	m2 (mm)	120	120	119	119
	4.34.1	Arbeitsgangbreite bei Palette 1000 x 1200 quer	Ast (mm)	3686 [3]	3686 [3]	3686 [3]	3686 [3]
	4.34.2	Arbeitsgangbreite bei Palette 800 x 1200 längs	Ast (mm)	3886 [3]	3886 [3]	3886 [3]	3886 [3]
	4.35	Wenderadius	Wa (mm)	2121	2121	2121	2121
	4.36	Kleinster Drehpunktabstand	b13 (mm)	600	600	600	600
Leistungsdaten	5.1	Fahrgeschwindigkeit mit/ohne Last	km/h	20/20	20/20	20/20	20/20
	5.2	Hubgeschwindigkeit mit/ohne Last	m/s	0,6/0,63	0,6/0,63	0,6/0,63	0,6/0,63
	5.3	Senkgeschwindigkeit mit/ohne Last	m/s	0,57/0,57	0,57/0,57	0,57/0,57	0,57/0,57
	5.5	Zugkraft mit/ohne Last	N	12900/9800	12900/9800	12900/9900	12900/9900
	5.7	Steigfähigkeit mit/ohne Last	%	35,0/39,0	35,0/39,0	32,0/37,0	32,0/37,0
	5.9	Beschleunigungszeit mit/ohne Last	s	4,9/4,3	4,8/4,2	5,1/4,5	5,0/4,3
	5.10	Betriebsbremse		hydrostatisch	hydrostatisch	hydrostatisch	hydrostatisch
Antrieb	7.1	Motorhersteller/Typ		Deutz TD 2.2 L3	Deutz G 2.2 L3	Deutz TD 2.2 L3	Deutz G 2.2 L3
	7.2	Motorleistung nach DIN ISO 1585	kW	30	30	30	30
	7.3	Nenndrehzahl	1/min	2200	2200	2200	2200
	7.4	Zylinderzahl/Hubraum	-/cm³	3,0/2194,0	3,0/2194,0	3,0/2194,0	3,0/2194,0
	7.5	Kraftstoffverbrauch nach DIN EN 16796	l/h	2,1	-	2,2	-
	7.5a	Kraftstoffverbrauch nach DIN EN 16796	kg/h	-	1,7	-	2,0
	7.5b	Kraftstoffverbrauch nach VDI-Zyklus	m3/h	-	-	-	-
	7.5.1	CO_2-Äquivalent nach EN 16796	kg/h	6,7	6,4	7	6,8
	7.6	Umschlagleistung nach VDI 2198	t/h	121,0	121,0	134,0	134,0
	7.7	Umschlageffizienz nach VDI 2198	t/l	39	43,2	41,9	46,2
Kenn-zeichen	8.1	Ausführung des Fahrantriebs	-	hydrostatisch/stufenlos	hydrostatisch/stufenlos	hydrostatisch/stufenlos	hydrostatisch/stufenlos
Sonstiges	10.1	Arbeitsdruck für Anbaugeräte	bar	170	170	170	170
	10.2	Ölstrom für Anbaugeräte	l/min	38	38	38	38
	10.7	Schallpegel, Fahrerohr LpAZ (Fahrerplatz)	dB(A)	80	73	80	80
	10.8	Anhängerkupplung, Art/Typ, DIN 15170		-	-	-	-
	11.2	Statische Festigkeit		1,67	1,69	1,61	1,64

1) Hubhöhe und Ausrüstung können die Rückneigung verändern
2) Bei 150 mm Freihub
3) Inkl. a = (min.) 200 mm Sicherheitsabstand
4) (H) = hohe Qualität, (L) = niedrige Qualität
5) Technische Daten für H16/18 auf Anfrage

TECHNISCHE DATEN (gemäß VDI 2198)

Kennzeichen	1.1	Hersteller		Linde MH	Linde MH	Linde MH	Linde MH
	1.2	Typzeichen des Herstellers		**H16 CNG**	**H18 D**	**H18 T**	**H18 CNG**
	1.2a	Baureihe		391-02	391-02	391-02	391-02
	1.3	Antrieb		Erdgas (CNG)	Diesel	Treibgas (LPG)	Erdgas (CNG)
	1.4	Bedienung		Sitz	Sitz	Sitz	Sitz
	1.5	Tragfähigkeit/Last	Q (t)	1,6	1,8	1,8	1,8
	1.6	Lastschwerpunkt	c (mm)	500	500	500	500
	1.8	Lastabstand	x (mm)	365	370	370	370
	1.9	Radstand	y (mm)	1600	1600	1600	1600
Gewichte	2.1	Eigengewicht	kg	2810	2920	2900	2985
	2.2	Achslast mit Last vorn/hinten	kg	3849 / 561	4139 / 581	4099 / 601	4173 / 612
	2.3	Achslast ohne Last vorn/hinten	kg	1348 / 1426	1360 / 1560	1320 / 1580	1394 / 1591
Räder, Fahrwerk	3.1	Bereifung Vollgummi, SE, Luft, Polyurethan		SE	SE	SE	SE
	3.2	Reifengröße, vorn		180 / 70-8 (18x7-8)	180 / 70-8 (18x7-8)	180 / 70-8 (18x7-8)	180 / 70-8 (18x7-8)
	3.3	Reifengröße, hinten		180 / 70-8 (18x7-8)	180 / 70-8 (18x7-8)	180 / 70-8 (18x7-8)	180 / 70-8 (18x7-8)
	3.5	Räder, Anzahl vorn/hinten (x = angetrieben)		2x / 2	2x / 2	2x / 2	2x / 2
	3.6	Spurweite, vorn	b10 (mm)	930	930	930	930
	3.7	Spurweite, hinten	b11 (mm)	873	873	873	873
Grundabmessungen	4.1	Neigung Hubgerüst/Gabelträger, vor/zurück	a/b (°)	6,0 / 9,0 [1]	6,0 / 9,0 [1]	6,0 / 9,0 [1]	6,0 / 9,0 [1]
	4.2	Höhe Hubgerüst eingefahren	h1 (mm)	2197 [2]	2197 [2]	2197 [2]	2197 [2]
	4.3	Freihub	h2 (mm)	150	150	150	150
	4.4	Hub	h3 (mm)	3150	3150	3150	3150
	4.5	Höhe Hubgerüst ausgefahren	h4 (mm)	3754	3754	3754	3754
	4.7	Höhe über Schutzdach (Kabine)	h6 (mm)	2123	2123	2123	2123
	4.8	Sitzhöhe/Standhöhe	h7 (mm)	1067	1067	1067	1067
	4.12	Kupplungshöhe	h10 (mm)	530	530	530	530
	4.19	Gesamtlänge	l1 (mm)	3222	3227	3227	3227
	4.20	Länge einschließlich Gabelrücken	l2 (mm)	2322	2327	2327	2327
	4.21	Gesamtbreite	b1 / b2 (mm)	1086	1086	1086	1086
	4.22	Gabelzinkenmaße DIN ISO 2331	s / e / l (mm)	40 × 80 × 900	45 × 100 × 900	45 × 100 × 900	45 × 100 × 900
	4.23	Gabelträger ISO 2328, Klasse/Typ A, B		2A	2A	2A	2A
	4.24	Gabelträgerbreite	b3 (mm)	980	980	980	980
	4.31	Bodenfreiheit mit Last unter Hubgerüst	m1 (mm)	93	92	92	92
	4.32	Bodenfreiheit Mitte Radstand	m2 (mm)	119	118	118	118
	4.34.1	Arbeitsgangbreite bei Palette 1000 x 1200 quer	Ast (mm)	3686 [3]	3691 [3]	3691 [3]	3691 [3]
	4.34.2	Arbeitsgangbreite bei Palette 800 x 1200 längs	Ast (mm)	3886 [3]	3891 [3]	3891 [3]	3891 [3]
	4.35	Wenderadius	Wa (mm)	2121	2121	2121	2121
	4.36	Kleinster Drehpunktabstand	b13 (mm)	600	600	600	600
Leistungsdaten	5.1	Fahrgeschwindigkeit mit/ohne Last	km/h	20 / 20	20 / 20	20 / 20	20 / 20
	5.2	Hubgeschwindigkeit mit/ohne Last	m/s	0,6 / 0,63	0,6 / 0,63	0,6 / 0,63	0,6 / 0,63
	5.3	Senkgeschwindigkeit mit/ohne Last	m/s	0,57 / 0,57	0,57 / 0,57	0,57 / 0,57	0,57 / 0,57
	5.5	Zugkraft mit/ohne Last	N	12900 / 9900	12900 / 10300	12900 / 10300	12900 / 10300
	5.7	Steigfähigkeit mit/ohne Last	%	32,0 / 37,0	29,0 / 36,0	29,0 / 36,0	29,0 / 36,0
	5.9	Beschleunigungszeit mit/ohne Last	s	5,0 / 4,3	5,3 / 4,6	5,2 / 4,5	5,2 / 4,5
	5.10	Betriebsbremse		hydrostatisch	hydrostatisch	hydrostatisch	hydrostatisch
Antrieb	7.1	Motorhersteller/Typ		Deutz G 2.2 L3	Deutz TD 2.2 L3	Deutz G 2.2 L3	Deutz G 2.2 L3
	7.2	Motorleistung nach DIN ISO 1585	kW	30	30	30	30
	7.3	Nenndrehzahl	1/min	2200	2200	2200	2200
	7.4	Zylinderzahl/Hubraum	-/cm³	3,0 / 2194,0	3,0 / 2194,0	3,0 / 2194,0	3,0 / 2194,0
	7.5	Kraftstoffverbrauch nach DIN EN 16796	l/h	-	2,3	-	-
	7.5a	Kraftstoffverbrauch nach DIN EN 16796	kg/h	-	-	2,1	-
	7.5b	Kraftstoffverbrauch nach VDI-Zyklus	m3/h	2,2 (H); 2,4 (L) [4]	-	-	2,3 (H); 2,5 (L) [4]
	7.5.1	CO_2-Äquivalent nach EN 16796	kg/h	6,9	7,3	7,1	7,2
	7.6	Umschlagleistung nach VDI 2198	t/h	134,0	148,0	148,0	148,0
	7.7	Umschlageffizienz nach VDI 2198	t/l	41,9	44,8	49,3	44,8
Kenn-zeichen	8.1	Ausführung des Fahrantriebs	-	hydrostatisch/stufenlos	hydrostatisch/stufenlos	hydrostatisch/stufenlos	hydrostatisch/stufenlos
Sonstiges	10.1	Arbeitsdruck für Anbaugeräte	bar	170	170	170	170
	10.2	Ölstrom für Anbaugeräte	l/min	38	38	38	38
	10.7	Schallpegel, Fahrerohr LpAZ (Fahrerplatz)	dB(A)	80	80	80	80
	10.8	Anhängerkupplung, Art/Typ, DIN 15170		-	-	-	-
	11.2	Statische Festigkeit		1,65	1,59	1,61	1,63

1) Hubhöhe und Ausrüstung können die Rückneigung verändern
2) Bei 150 mm Freihub
3) Inkl. a = (min.) 200 mm Sicherheitsabstand
4) (H) = hohe Qualität, (L) = niedrige Qualität
5) Technische Daten für H16/18 auf Anfrage

TECHNISCHE DATEN (gemäß VDI 2198)

Kennzeichen	1.1	Hersteller		Linde MH	Linde MH	Linde MH
	1.2	Typzeichen des Herstellers		H20 D	H20 T	H20 CNG [5]
	1.2a	Baureihe		391-02	391-02	391-02
	1.3	Antrieb		Diesel	Treibgas (LPG)	Erdgas (CNG)
	1.4	Bedienung		Sitz	Sitz	Sitz
	1.5	Tragfähigkeit/Last	Q (t)	2,0	2,0	2,0
	1.6	Lastschwerpunkt	c (mm)	500	500	500
	1.8	Lastabstand	x (mm)	374	374	374
	1.9	Radstand	y (mm)	1600	1600	1600
Gewichte	2.1	Eigengewicht	kg	3110	3090	3175
	2.2	Achslast mit Last vorn/hinten	kg	4483 / 628	4443 / 648	4517 / 659
	2.3	Achslast ohne Last vorn/hinten	kg	1390 / 1720	1350 / 1740	1424 / 1751
Räder, Fahrwerk	3.1	Bereifung Vollgummi, SE, Luft, Polyurethan		SE	SE	SE
	3.2	Reifengröße, vorn		200 / 50-10	200 / 50-10	200 / 50-10
	3.3	Reifengröße, hinten		180 / 70-8 (18x7-8)	180 / 70-8 (18x7-8)	180 / 70-8 (18x7-8)
	3.5	Räder, Anzahl vorn/hinten (x = angetrieben)		2x / 2	2x / 2	2x / 2
	3.6	Spurweite, vorn	b10 (mm)	945	945	945
	3.7	Spurweite, hinten	b11 (mm)	873	873	873
Grundabmessungen	4.1	Neigung Hubgerüst/Gabelträger, vor/zurück	a/b (°)	6,0 / 9,0 [1]	6,0 / 9,0 [1]	6,0 / 9,0 [1]
	4.2	Höhe Hubgerüst eingefahren	h1 (mm)	2198 [2]	2198 [2]	2198 [2]
	4.3	Freihub	h2 (mm)	150	150	150
	4.4	Hub	h3 (mm)	3150	3150	3150
	4.5	Höhe Hubgerüst ausgefahren	h4 (mm)	3755	3755	3755
	4.7	Höhe über Schutzdach (Kabine)	h6 (mm)	2123	2123	2123
	4.8	Sitzhöhe/Standhöhe	h7 (mm)	1067	1067	1067
	4.12	Kupplungshöhe	h10 (mm)	530	530	530
	4.19	Gesamtlänge	l1 (mm)	3231	3231	3231
	4.20	Länge einschließlich Gabelrücken	l2 (mm)	2331	2331	2331
	4.21	Gesamtbreite	b1 / b2 (mm)	1152	1152	1152
	4.22	Gabelzinkenmaße DIN ISO 2331	s / e / l (mm)	45 × 100 × 900	45 × 100 × 900	45 × 100 × 900
	4.23	Gabelträger ISO 2328, Klasse/Typ A, B		2A	2A	2A
	4.24	Gabelträgerbreite	b3 (mm)	980	980	980
	4.31	Bodenfreiheit mit Last unter Hubgerüst	m1 (mm)	95	95	95
	4.32	Bodenfreiheit Mitte Radstand	m2 (mm)	121	121	121
	4.34.1	Arbeitsgangbreite bei Palette 1000 x 1200 quer	Ast (mm)	3695 [3]	3695 [3]	3695 [3]
	4.34.2	Arbeitsgangbreite bei Palette 800 x 1200 längs	Ast (mm)	3895 [3]	3895 [3]	3895 [3]
	4.35	Wenderadius	Wa (mm)	2121	2121	2121
	4.36	Kleinster Drehpunktabstand	b13 (mm)	638	638	638
Leistungsdaten	5.1	Fahrgeschwindigkeit mit/ohne Last	km/h	20 / 20	20 / 20	20 / 20
	5.2	Hubgeschwindigkeit mit/ohne Last	m/s	0,6 / 0,63	0,6 / 0,63	0,6 / 0,63
	5.3	Senkgeschwindigkeit mit/ohne Last	m/s	0,57 / 0,57	0,57 / 0,57	0,57 / 0,57
	5.5	Zugkraft mit/ohne Last	N	12900 / 10700	12900 / 10700	12900 / 10700
	5.7	Steigfähigkeit mit/ohne Last	%	27,0 / 36,0	27,0 / 36,0	27,0 / 36,0
	5.9	Beschleunigungszeit mit/ohne Last	s	5,4 / 4,7	5,3 / 4,6	5,3 / 4,6
	5.10	Betriebsbremse		hydrostatisch	hydrostatisch	hydrostatisch
Antrieb	7.1	Motorhersteller/Typ		Deutz TD 2.2 L3	Deutz G 2.2 L3	Deutz G 2.2 L3
	7.2	Motorleistung nach DIN ISO 1585	kW	30	30	30
	7.3	Nenndrehzahl	1/min	2200	2200	2200
	7.4	Zylinderzahl/Hubraum	-/cm³	3,0 / 2194,0	3,0 / 2194,0	3,0 / 2194,0
	7.5	Kraftstoffverbrauch nach DIN EN 16796	l/h	2,4	-	-
	7.5a	Kraftstoffverbrauch nach DIN EN 16796	kg/h	-	2,2	-
	7.5b	Kraftstoffverbrauch nach VDI-Zyklus	m3/h	-	-	2,4 (H); 2,6 (L) [4]
	7.5.1	CO_2-Äquivalent nach EN 16796	kg/h	7,6	7,5	7,5
	7.6	Umschlagleistung nach VDI 2198	t/h	160,0	160,0	160,0
	7.7	Umschlageffizienz nach VDI 2198	t/l	45,7	51,6	47,1
Kenn-zeichen	8.1	Ausführung des Fahrantriebs	-	hydrostatisch/stufenlos	hydrostatisch/stufenlos	hydrostatisch/stufenlos
Sonstiges	10.1	Arbeitsdruck für Anbaugeräte	bar	170	170	170
	10.2	Ölstrom für Anbaugeräte	l/min	38	38	38
	10.7	Schallpegel, Fahrerohr LpAZ (Fahrerplatz)	dB(A)	80	80	80
	10.8	Anhängerkupplung, Art/Typ, DIN 15170		-	-	-
	11.2	Statische Festigkeit		1,57	1,59	1,60

1) Hubhöhe und Ausrüstung können die Rückneigung verändern
2) Bei 150 mm Freihub
3) Inkl. a = (min.) 200 mm Sicherheitsabstand
4) (H) = hohe Qualität, (L) = niedrige Qualität
5) Technische Daten für H16/18 auf Anfrage

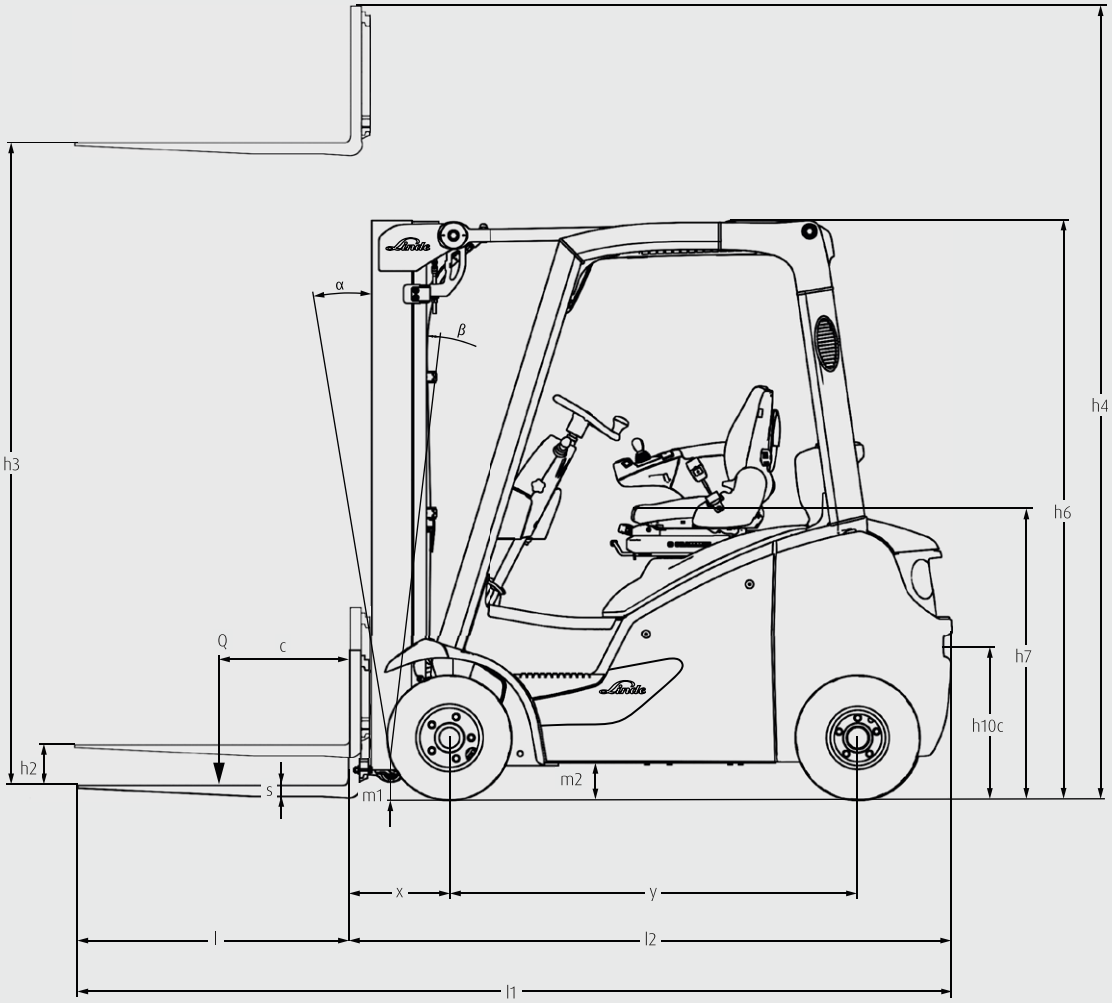
α
β
h3
h4
h6
h7
h10c
Q
c
h2
s
m1
m2
x
y
l
l2
l1

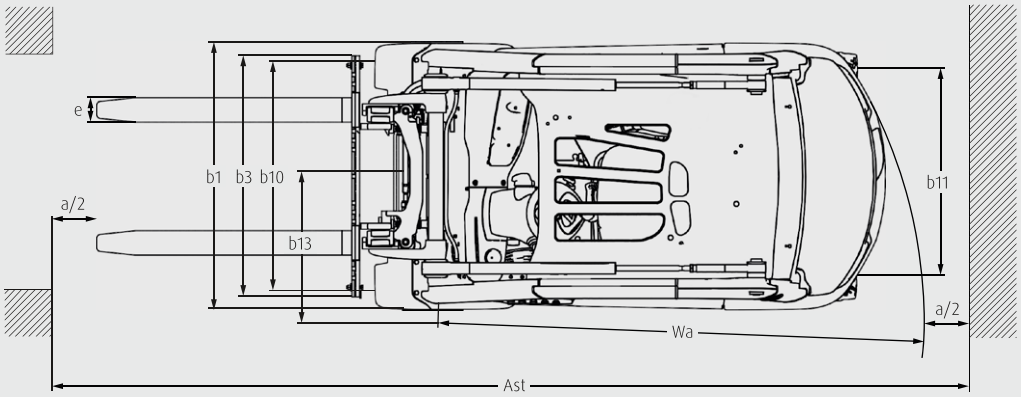
e
b1
b3
b10
b13
a/2
b11
a/2
Wa
Ast

HUBGERÜST

STANDARD HUBGERÜST (mm)

Baureihe	1521		
Hub	h3: 3150	h3: 3380	h3: 4250
Höhenmaße	h1: 2121 h2: 150 h4: 3753	h1: 2471 h2: 150 h4: 4453	h1: 2671 h2: 150 h4: 4853
Typzeichen des Herstellers			
H14	○	○	○
H16	○	○	○
H18	○	○	○
H20	○	○	○

DUPLEX HUBGERÜST (mm)

Baureihe	1521	
Hub	h3: 3145	h3: 3845
Höhenmaße	h1: 2121 h2: 1518 h4: 3747	h1: 2471 h2: 1868 h4: 4447
Typzeichen des Herstellers		
H14	○	○
H16	○	○
H18	○	○
H20	○	○

TRIPLEX HUBGERÜST (mm)

Baureihe	1500 (optional – nur falls erforderlich)	
Hub	h3: 4625	h3: 5475
Höhenmaße	h1: 2121 h2: 1519 h4: 5227	h1: 2471 h2: 1869 h4: 6077
Typzeichen des Herstellers		
H14	○	○
H16	○	○
H18	○	○
H20	○	○

○ Sonderausstattung

h1: Höhe Hubgerüst eingefahren **h2:** Freihub **h3:** Hub **h4:** Höhe Hubgerüst ausgefahren

Weitere Ausstattungen und Triplex-Hubgerüste auf Anfrage

TRAGLASTDIAGRAMME

H14

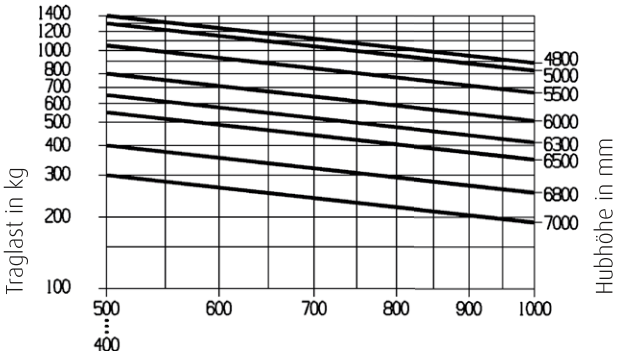

Lastschwerpunkt in mm

H16

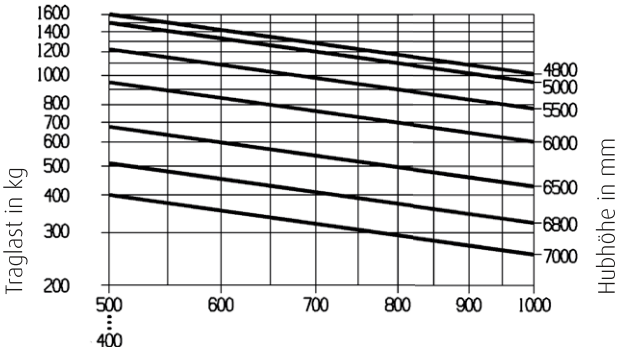

Lastschwerpunkt in mm

H18

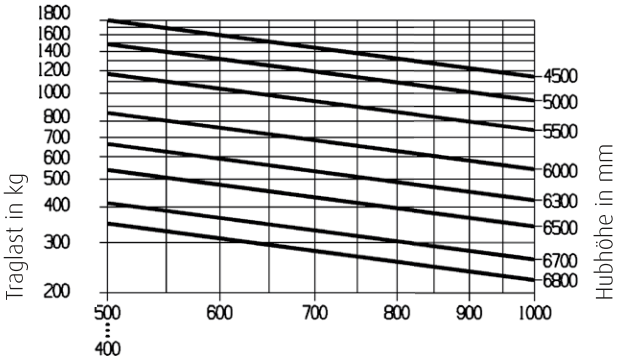

Lastschwerpunkt in mm

H20

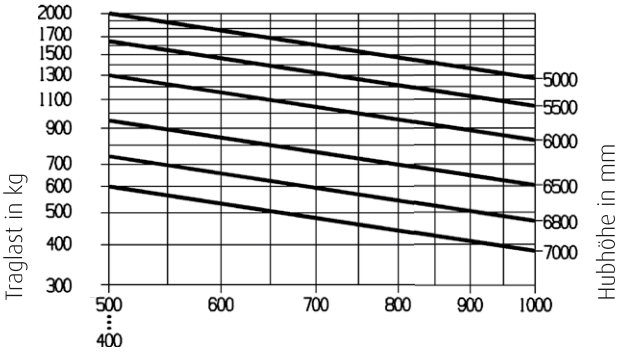

Lastschwerpunkt in mm

SERIENAUSSTATTUNG/SONDERAUSSTATTUNG

	Modell, Ausstattung	H14 – H20 D	H14 – H20 T	H16 – H20 CNG
Arbeitsplatz	Ergonomischer und sicherer Zugang zur Fahrerkabine durch eine niedrige Einstiegsstufe und einen Haltegriff an der A-Säule	●	●	●
	Innovativer schwingungsentkoppelter Fahrerarbeitsplatz	●	●	●
	Individuell einstellbare Lenksäule	○	○	○
	Containerfähig, Fahrerschutzdachhöhe: 2.133 mm	●	●	●
	Fahrersitz – schnelle mechanische Gewichtseinstellung	●	●	●
	Zusätzliche Sitzoptionen mit Ausstattungsmerkmalen wie Sitzheizung, Luftfederung, aktive Sitzentlüftung, Längsfederung	○	○	○
	Drehbarer Fahrersitz	○	○	○
	Blendfreies Display mit Anzeigen für u. a. Tankinhalt, Uhrzeit, Betriebsstunden und Serviceinformationen	●	●	●
	Displayanzeige von Motoröldruck, Temperaturüberwachung des Motors, Feststellbremse, akustisches Warnsignal für Motor- und Hydrauliköltemperatur, Luftfilterverschmutzung und hohen Kraftstoffverbrauch	●	●	●
	Dachscheibenschutz	○	○	○
	Radio, DAB+, MP3-Player mit Bluetooth-Freisprecheinrichtung	○	○	○
	Tür mit Fenster zum Öffnen	○	○	○
	DIN A4-Klemmbrett mit Beleuchtung	○	○	○
	Warmwasserheizung mit integriertem Gebläse und Klimaanlage	○	○	○
Antriebs- und Bremssystem	Linde hydrostatischer Antrieb – für hohe Leistung und geringen Verbrauch	●	●	●
	Deutz Dieselmotor EU 2016/1628 Stufe 5*	●	–	–
	Deutz CNG-Motor EU 2016/1628 Stufe 5*	–	–	●
	Deutz LPG-Motor EU 2016/1628 Stufe 5*	–	●	–
	Volumetrischer Treibgastank (36 l/45 l) inkl. Restmengenanzeige im Display	–	○	–
	Treibgasversion mit genauer Ultraschallkraftstoffanzeige für den Flaschenwechsel	●	●	●
	Dieselpartikelfilter, Oxidationskatalysatoren, Abgasrückführung	●	–	–
	3-Wege-Katalysator	–	●	●
	Motorluftfilter mit Sicherheitselementen	●	●	●
	Linde Engine Protection System (LEPS): Warnung und Geschwindigkeitsanpassung bei kritischen Motorbedingungen	●	●	●
	Hydraulische Feststellbremse	●	●	●
	Überdimensionierte Verstellpumpe für Hebefunktionen – reduziert Kraftstoffverbrauch, Lärm und Abgasemissionen	●	●	●
	Hochleistungshydraulikfilterkonzept für höchste Ölreinheit und lange Lebensdauer aller Hydraulikkomponenten	●	●	●
	Dynamikeinstellungen – Effizienz, Wirtschaftlichkeit, Leistung	○	○	○
Achsen und Reifen	Super-Elastik (SE)-Reifen	●	●	●
	CS 20 Reifen mit geschlossener Schulter	○	○	○
	Luftreifen	○	○	○
	Antistatische, nicht markierende Reifen	○	○	○
	Spritzschutz vorne und hinten	○	○	○
Hubmast	Oben liegende Neigezylinder – wartungsfrei gelagert	●	●	●
	Optimale Sicht durch Standard-, Duplex- und Triplex-Hubgerüste	●	●	●
	Elektronisch gedämpfter Kippanschlag	●	●	●
	Hydraulikspeicher zum Schutz empfindlicher Lasten auf unebenem Untergrund	○	○	○
Gabel-träger	Verstärkte Gabelzinken von Linde – schnell einstellbar mit langer Lebensdauer	●	●	●
	Integrierter Seitenschieber inklusive Rollenführung und voller Nenntragfähigkeit	○	○	○
	Integriertes Zinkenverstellgerät „View“ für hohe Traglastbereiche und optimierte Sicht	○	○	○
Sicherheit	Linde Curve Assist – angepasste Kurvengeschwindigkeit	●	●	●
	Elektrische Sicherheitsgurtüberwachung – optisches und akustisches Feedback	●	●	●
	Linde Load Assist – verbesserte Sicherheit bei großen Hubhöhen	●	●	●
	BlueSpot und TruckSpot – optische Warnsignale für Fußgänger und Bediener	○	○	○
	Lastgewichtsanzeige	○	○	○
	Linde Safety Pilot – lastabhängiger Eingriff in die Fahr- und Hubfunktionen sowie Zusatzfunktionen	○	○	○
	Linde Safety Guard – Warnung zwischen Flurförderfahrzeugen bzw. Flurförderfahrzeugen und Menschen	○	○	○
	Geschwindigkeitsbegrenzung (Schalter, Innen-/Außenbereich, lastabhängig)	○	○	○
	Linde Protector Frame für hohe Sicherheit und Stabilität	●	●	●
	Verschiedene Fahrzeugbeleuchtungssysteme, Arbeitsscheinwerfer, LED Stripes, VertiLights	○	○	○
Digitalisierung	Datenübertragung (online)	○	○	○
	Datenübertragung (WLAN)	○	○	○
	Linde connect:desk – Vor-Ort-Flottenmanagementsystem mit variablen Funktionsmodulen	○	○	○
	Linde connect:cloud – Flottenmanagement als Service (gehostete Version)	○	○	○
	Pre-Operation Check – individualisierbares tägliches Prüfprotokoll zur Sicherung der Einsatzbereitschaft	○	○	○
	Truck Call App – Koordination von Fahraufträgen	○	○	○
Bedienung, Lasthandling	Doppelpedalsteuerung – stufenlose Beschleunigung und schnelle Rückwärtsfahrt	●	●	●
	Einpedalsteuerung – stufenlose Beschleunigung	○	○	○
	Linde Load Control – zentrale Bedienelemente in Armlehne integriert für millimetergenaue Steuerung aller Hydraulikfunktionen	●	●	●
	Einzelhebelsystem	○	○	○

● Standardausstattung ○ Sonderausstattung – Nicht erhältlich

KENNZEICHEN

Linde Protector Frame

Sicherheit

→ Linde Protector Frame für maximalen Fahrerschutz
→ Optimale Sichtverhältnisse durch schlanke Mastprofile
→ Linde Curve Assist für angepasste Geschwindigkeit bei der Kurvenfahrt zur Verringerung der Kippgefahr
→ Linde Engine Protection System zur Überwachung wichtiger Motorparameter wie Motoröldruck, Kühlwasserstand und -temperatur

Fahrerarbeitsplatz

Ergonomie

→ Geräumige Kabine mit großem Fußraum, bequemem Sitz und automobilem Ambiente für ermüdungsfreies Arbeiten
→ Ergonomische Anordnung aller Bedienelemente, verstellbare Einheit aus Armlehne und Sitz für effizientes, bequemes Arbeiten
→ Präzise und mühelose Steuerung aller Hubmastbewegungen für müheloses Rangieren
→ Abkoppelung von Fahrerkabine, Mast und Antriebsachse mit Chassis, für extreme Reduzierung von Schwingungen und Erschütterungen

Linde Load Control

Handling

→ Hydrostatischer Direktantrieb für schnelle, ruckfreie und präzise Bewegungen
→ Langlebige Diesel-, Treibgas- oder Erdgasmotoren sorgen für hohes Drehmoment und minimalen Kraftstoffverbrauch
→ Doppel- oder Einpedalsteuerung für effizienten Betrieb
→ Linde Load Control für millimetergenaue Steuerung aller Hubmastfunktionen

Leichter Wartungszugang

Service

→ Wartungsfreie Lagerung von Achsen und Neigezylindern für minimale Stillstandzeiten und Betriebskosten
→ Linde Hydrostatik-Antrieb für niedrige Servicekosten, hohe Verfügbarkeit und gesteigerte Umschlagleistung.
→ Gute Zugänglichkeit aller zu wartenden Komponenten für schnelle Serviceleistung und kurze Stillstandzeiten
→ Schnelle Fahrzeugdiagnose über Laptop

Überreicht von:

Änderungen im Sinne des Fortschritts vorbehalten. Abbildungen und technische Angaben können Optionen enthalten und sind für die Ausführung unverbindlich. Alle Maßangaben unterliegen den üblichen Toleranzen.

Linde Material Handling GmbH
Carl-von-Linde-Platz | 63743 Aschaffenburg | Deutschland
Phone + 49 6021 99 0 | Fax + 49 6021 99 1570
www.linde-mh.de | info@linde-mh.de

Gedruckt in Deutschland | TB_H14_H20_EVO_391_dt_B_0723